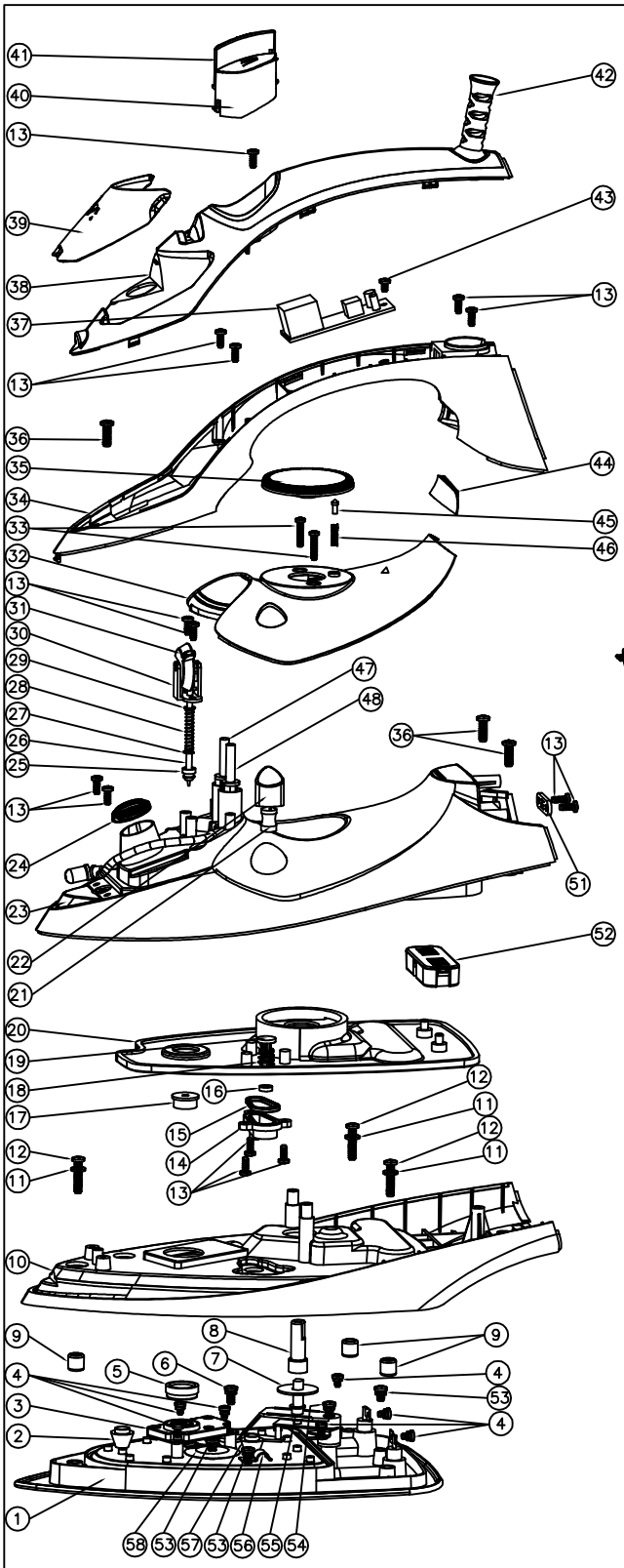

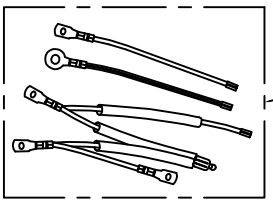

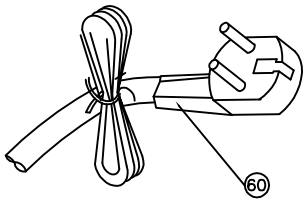

62							
61							
60	SLCM	Wire	PART	电源线	1	组合	
59	SL-918	Interwire	PART	万能导线	1	组合	
58	SL-158	Anti-drip-metal-sheet	PART	防滴铝金属片	1	0.3不锈钢金属片	
57	SL-158	Cleaning-Silicone	PART	清洗硅胶	1	硅胶	
56	SL-158	Fuse-Clamp	PART	熔断护压夹	1	铜	
55	SL-158	Thermostat	PART	温控器	1	组合件	
54	SLCM	Screw	PART	螺钉	1	M4*22带弹簧垫圈	
53	SLCM	Screw	PART	螺钉	3	M4*8带弹簧垫圈	
52	SL-088/158	Anti-calcification box	ASSEMBLY	防钙化盒	1	PP+防钙树脂	
51	SL-088/158	Wire-Block	PART	压线夹	1	PP	
50	SLCM	Screw	PART	螺钉	1	ST3*10自攻	
49	SL-158	Rear_Cover	PART	后盖	1	PC+ABS	
48	SL-158	Pump_Spray	ASSEMBLY	喷水泵体组合	1	含喷水头	
47	SL-158	Pump_Burst	ASSEMBLY	爆炸泵体组合	1	含爆破炸油杆	
46	SL-158	Sound-spring	PART	响声弹簧	1	不锈钢丝	
45	SL-158	Sound column	PART	响声柱	1	PC	
44	SL-158	Len	PART	灯罩	1	PC	
43	SLCM	Screw	PART	螺钉	1	ST3*8自攻	
42	SL-088/158	Cord-bushing	PART	护线套	1	PE	
41	SL-158	Button-burst	PART	爆炸按钮	1	PC	
40	SL-158	Button-spray	PART	喷水按钮	1	PC	
39	SL-158	Waterinlet-cover	PART	加水口盖	1	PC	
38	SL-158	Top-Cover	ASSEMBLY	上盖	1	PC+ABS/TPR	
37	SL-158	PCB	PART	线路板	1		
36	SLCM	Screw	PART	螺钉	3	ST4*12自攻	
35	SL-088/158	Thermostat-knob	ASSEMBLY	调温旋钮	1	PC+ABS/TPR	
34	SL-158	Handle	PART	手柄	1	ABS	
33	SLCM	Screw	PART	螺钉	2	ST3*14自攻	
32	SL-158	The-Tank-Cover-Plate	PART	箱体板	1	PC+ABS	
31	SL-088/158	Dif-steam	PART	蒸气旋钮	1	PC	
30	SL-088/158	Steam-Support	PART	蒸气支架	1	PC+ABS	
29	SLCM	Plain—washer	PART	平垫圈	1	黄铜	
28	SL-088/158	Steam-shaft-spring	PART	蒸杆弹簧	1	不锈钢丝	
27	SLCM	E—ouch	PART	E型扣环	1	I=0.3 不锈钢	
26	SL-088/158	Steam-shaft	PART	蒸杆	1	黄铜	含铜杆铝杆硅胶头
25	SL-088/158	Silicon-steam-shaft	PART	蒸杆硅胶	1	硅胶	
24	SL-158	Silicon-Waterinlet	PART	加水口密封圈	1	硅胶	
23	SL-158	Tank	PART	水箱	1	PP	
22	SL-158	Button-cleaning	PART	清洗按钮	1	PC+ABS	
21	SL-158	Silicon-Button-Clean	PART	清洗按钮硅胶	1	硅胶	
20	SL-158	Tank_Cover	PART	水箱盖板	1	PP+30%玻纤	
19	SL-088/158	Cleaning stench rod	PART	清洗止臭杆	1	PPS	
18	SL-158	O-spring-cleaning	PART	清洗止臭弹簧	1	不锈钢丝	
17	SL-088/158	Dripping-Seals	PART	滴水珠	1	PPS	
16	SL-158/088	Cleaning stench Silicone	PART	清洗止臭硅胶	1	硅胶	硅胶/不锈钢丝 上胶圈
15	SL-158	Cleaning silicone stem	PART	清洗支架硅胶	1	硅胶	
14	SL-158	Wash stand	PART	清洗支架	1	PPS	
13	SLCM	Screw	PART	螺钉	14	ST3*8自攻	
12	SLCM	Screw	PART	螺钉	3	M4*16	
11	SLCM	Isolation-Washer	PART	绝缘垫片	3	ID=4.2 OD=8 T=1	
10	SL-158	Skirt	PART	裙边壳	1	PBT+30%GF	
9	SLCM	Ceramic bass-8686	PART	陶瓷-8686	3	8686陶瓷	
8	SL-158	Temp-pole	PART	测温连杆	1	PPS	长34
7	SLCM	Thermosta-Ring	PART	温控环圈	1	硅胶	
6	SLCM	Screw	PART	螺钉	1	M4*8带弹簧垫圈	
5	SL-088/158	Silicon-steam	PART	蒸气硅胶	1	硅胶	
4	SLCM	Screw	PART	螺钉	7	M3*8带弹簧垫圈	
3.7	SLCM	Screw	PART	螺钉	3	ST3*8自攻	
3.6	SL-088/158	O-lever-plate	PART	止臭杆压板	1	0.7厚铝不锈	
3.5	SL-088/158	O-Silicone-steam	PART	蒸气止臭硅胶	1	硅胶	
3.4	SL-088/158	Spring-Anti-drip	PART	防滴止臭弹簧	1	不锈钢丝	
3.3	SL-088/158	O-rod	PART	止臭杆	1	PPS	
3.2	SL-088/158	O-low-rack	PART	防滴止臭座	1	PPS	
3.1	SL-088/158	Low-temperature silicone-o	PART	防滴止臭硅胶	1	硅胶	
3	SL-088/158	O-low-rack	ASSEMBLY	防滴止臭座组合	1		
2	SL-158	Silicon-burst	PART	爆炸硅胶	1	硅胶	
1.3	SL-158	Steam-cover	PART	蒸气盖板	1	I=0.7 镀铝板	
1.2	SL-158	Heater	PART	电热管	1	外径<8.6铁铬铝管	
1.1	SL-158	Soleplate	PART	铝底板	1	铝合金	
1	SL-158	Soleplate-group	ASSEMBLY	铝底板组	1	组合	
序号 Index	零件图号 Part Drawing No.	英文名称 English Name	类别 Type	中文名称 Chinese Name	数量 QTY	规格/材质 Standard/Material	备注(非必填) Note(Mass)

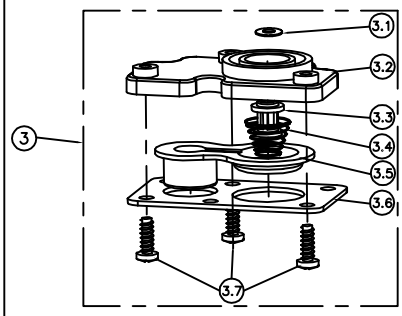

慈溪市三联家用电器有限公司
Cixi Sanlian Electric Appliance Co.,Ltd

机种	SL-158			比　例	1:1	单位
名称	总装爆炸图			脱模角度		件数
				材　质		
制图		时间		平均壁厚		
审核		时间		图　号	SL-158-B01A_EXP001	
确认		时间		料　号		